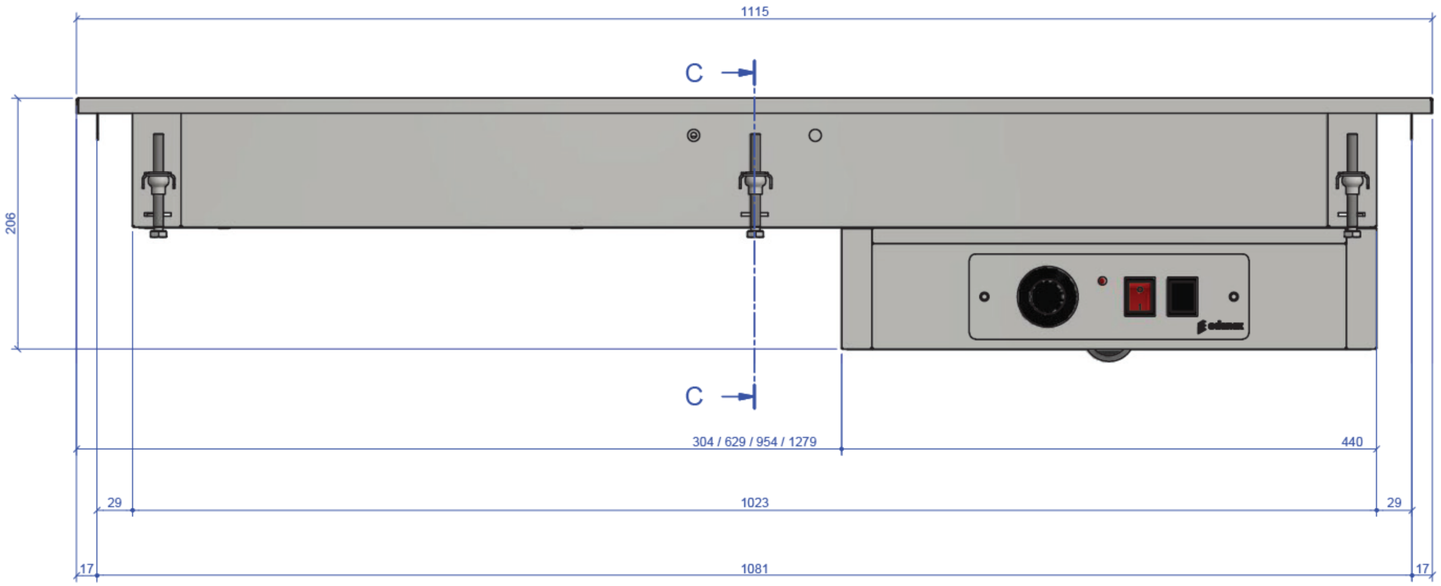
1115
C
C
206
304 / 629 / 954 / 1279
440
29
1023
29
17
1081
17

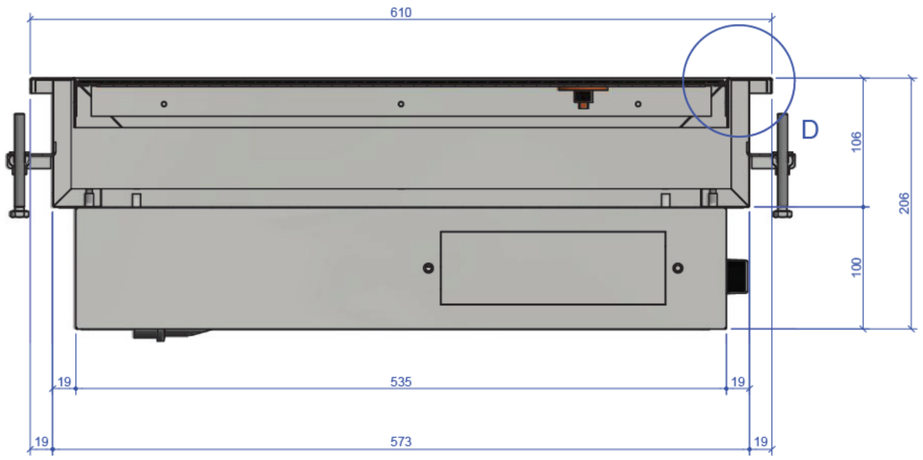
610
D
106
206
100
19
535
19
19
573
19

37
3
530
610
3
37
67
3
975
3
67
790 / 1115 / 1440 / 1765