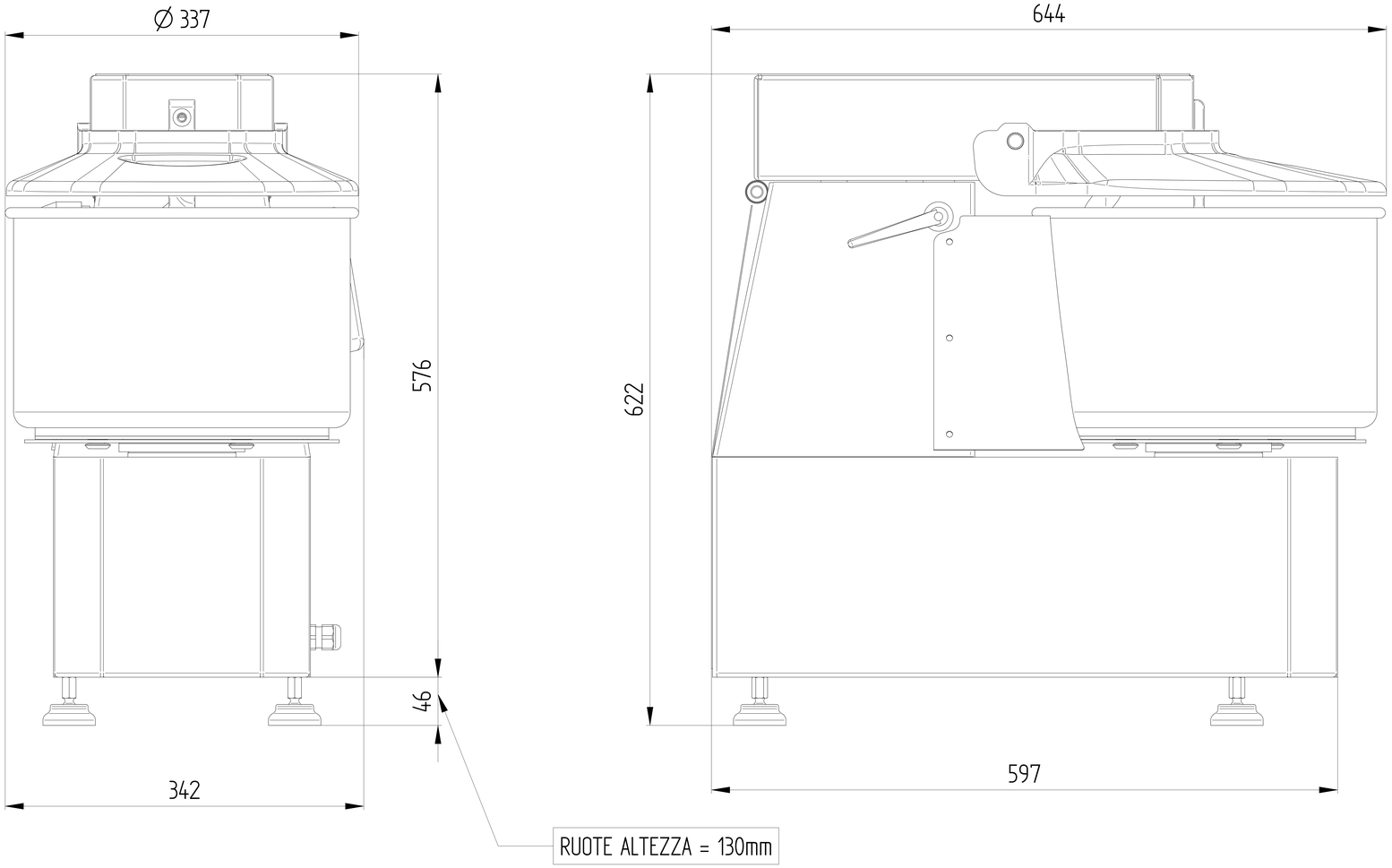

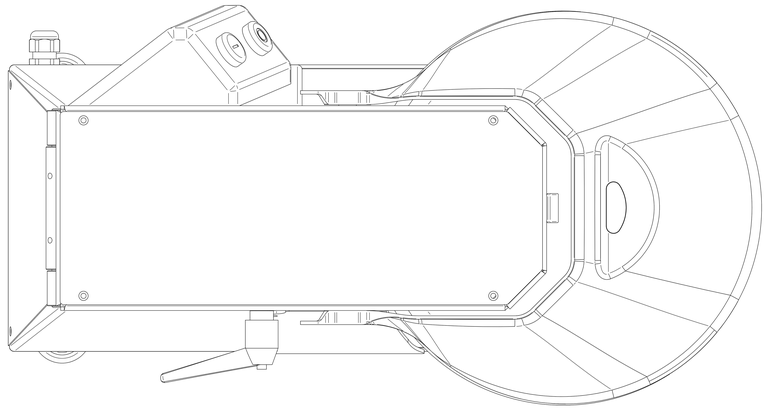

IM12CNS