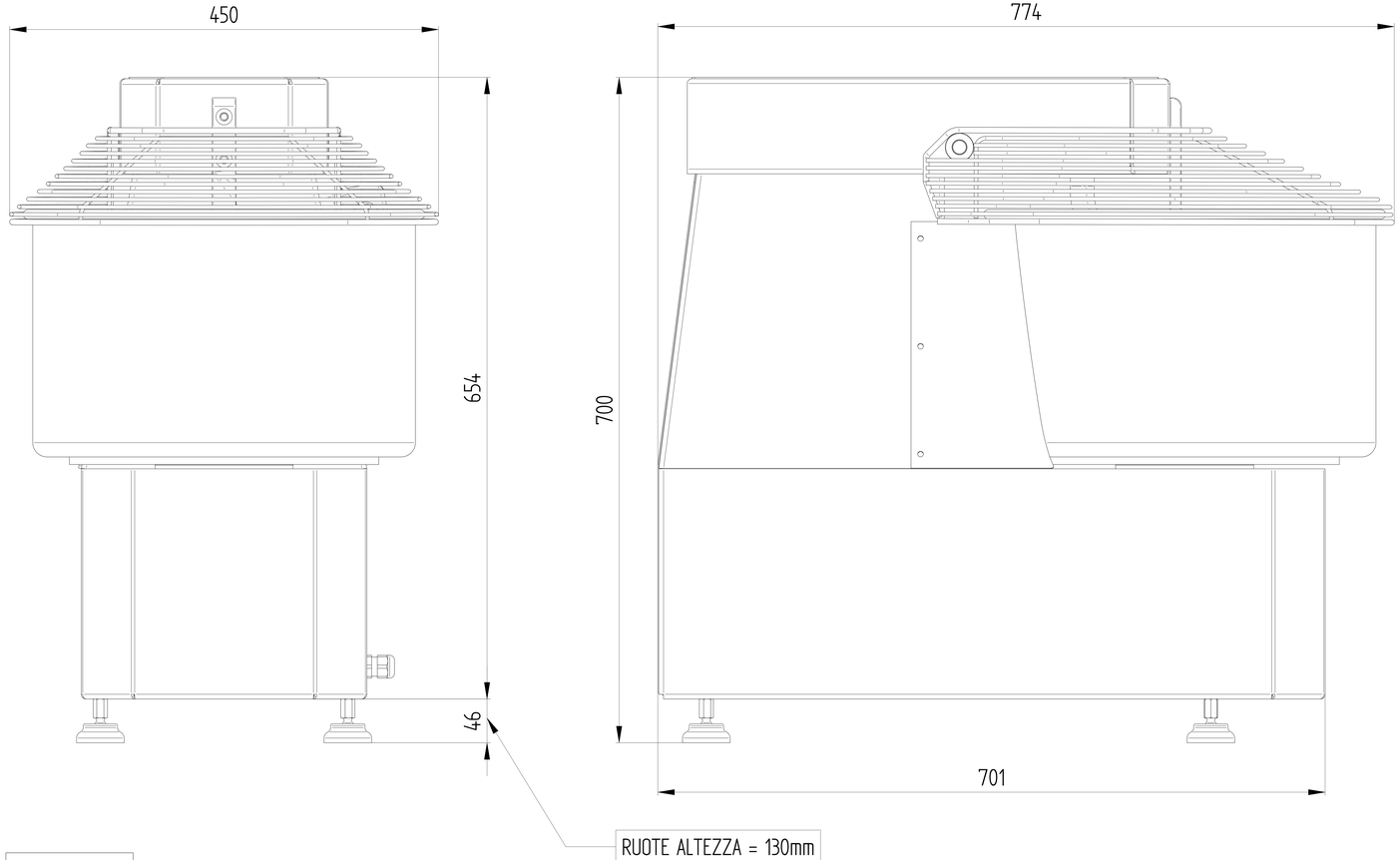

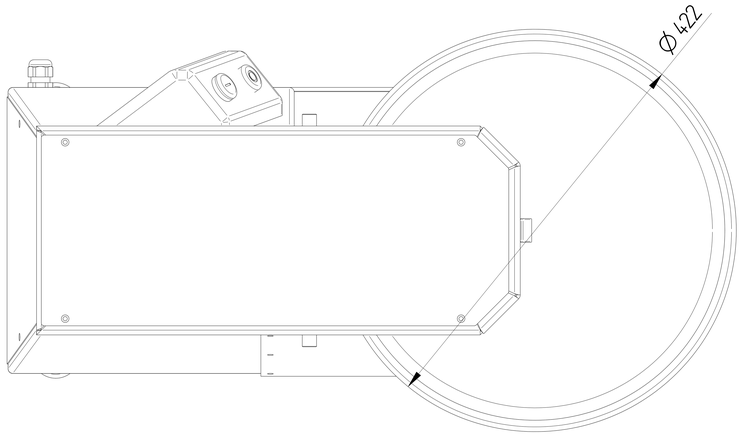

IM25SN